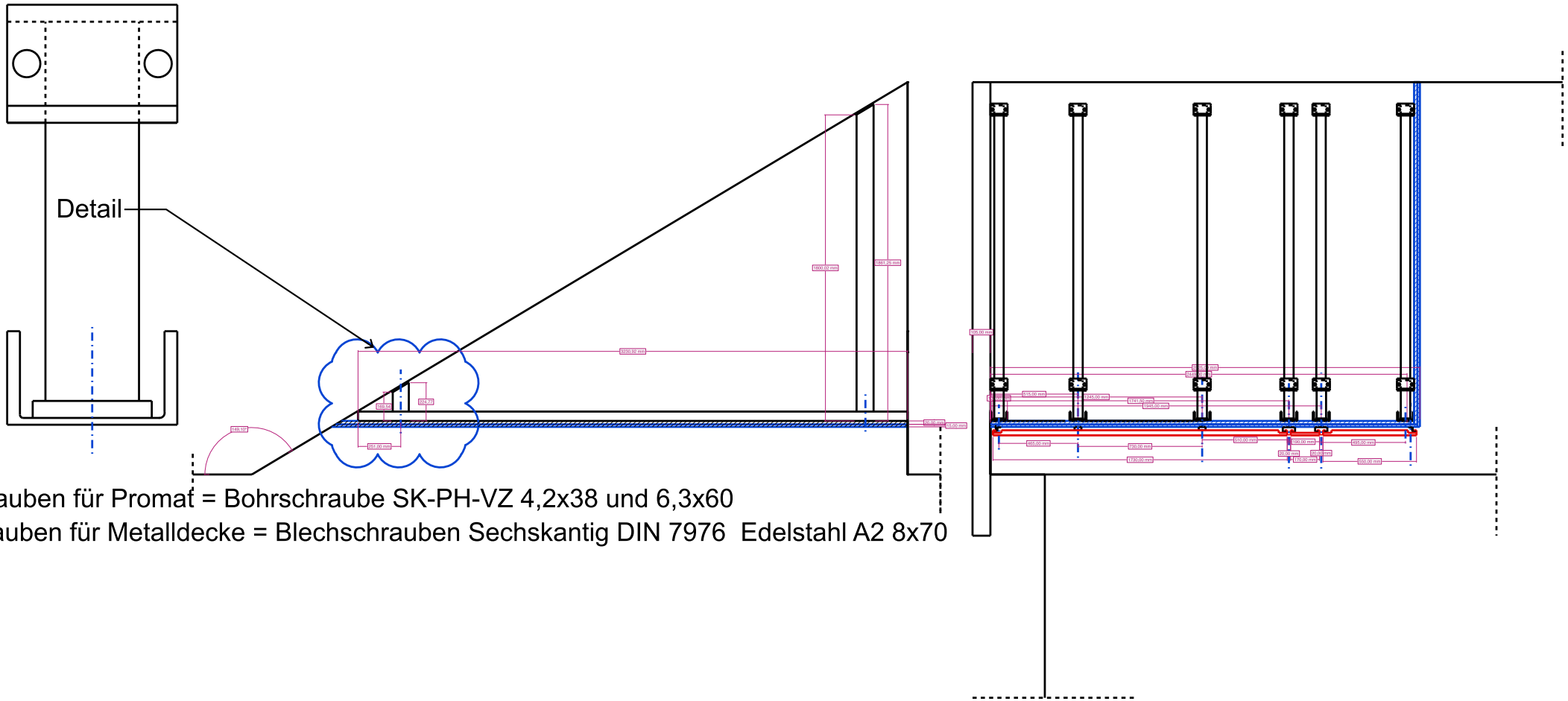

Schrauben für Promat = Bohrschraube SK-PH-VZ 4,2x38 und 6,3x60

Schrauben für Metalldecke = Blechschrauben Sechskantig DIN 7976 Edelstahl A2 8x70